ЖКУИ.672233.151 ГЧ

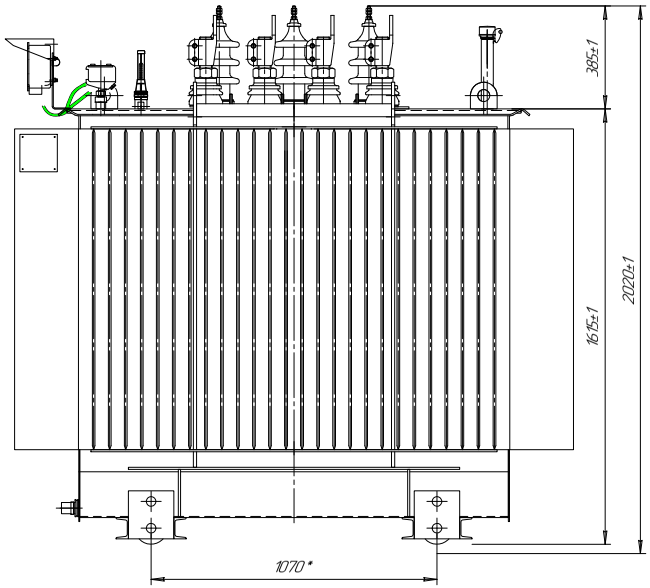

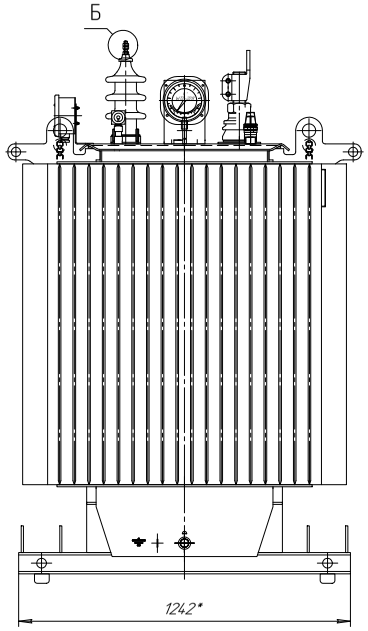

Подъем трансформатора

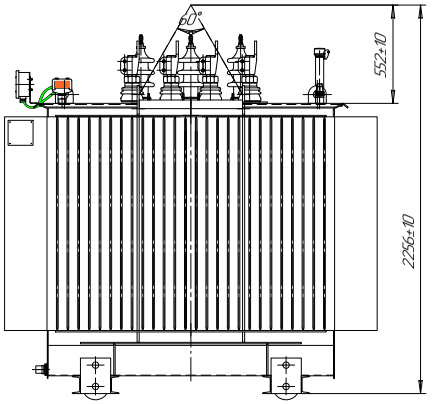

Ширина колеи катков при продольном и поперечном перемещении трансформатора

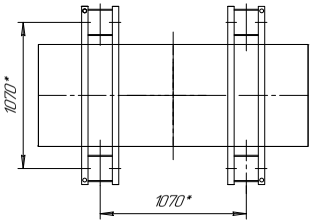

Колея для продольного перемещения

Колея для поперечного перемещения

Шпилька и зажим контакт ввода НН

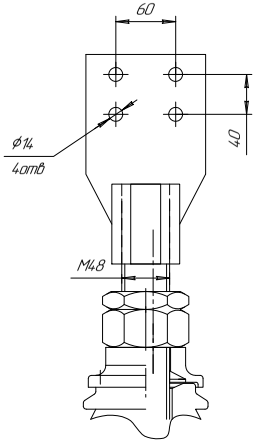

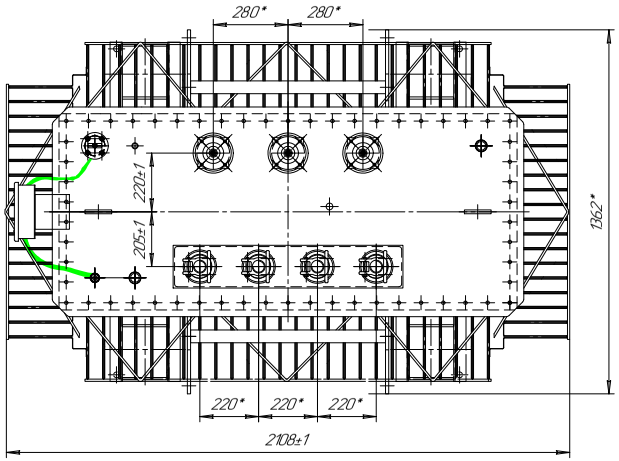

Подъем активной части

Шпилька ввода ВН

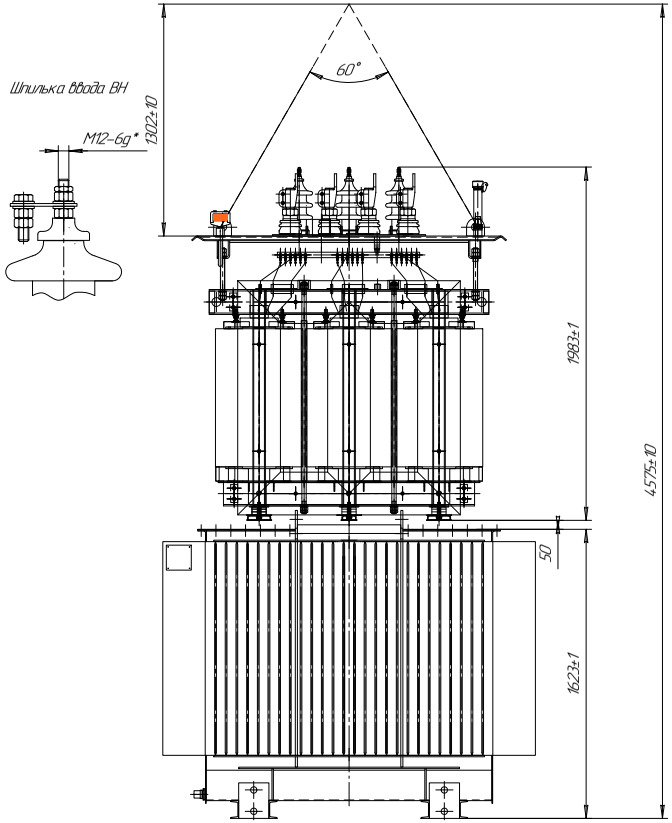

Наименование	Масса, кг
Масло трансформатора	1100
Полная масса трансформатора (с катками и контакт зажимами)	4420

Каток

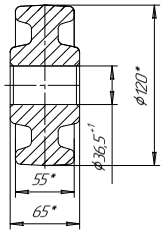

Крюк для подъема

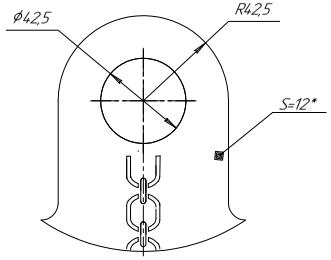

1. Размеры для справок
2. ВНИМАНИЕ! Активная часть связана с крышкой. Подъем активной части производить за пластины, расположенные на крышке.
3. Трансформатор поставляется заводом с запломбированными пробками для взятия пробы и слива масла и крышкой трансформатора.
4. Знак строповки и центр масс выполнить по ГОСТ 14.192.

						ЖКУИ.672233.151 ГЧ			
Изм.	Лист	№ докум.	Подп.	Дата	Трансформатор Габаритный чертеж	Лит.	Масса	Масштаб	
Разраб.		Ермишбек				А	см.табл.	1:10	
Пров.		Кузнецов				Лист		Листов 1	
Т.контр.		Тастембекова							
Н.контр.		Бейсбаева			ТМГ-2000/20	АО "КТЗ"			
Утв.		Нурлыбаев							

Копировал

Формат А2×2

Перв. примен. ЖКУИ.672233.151

Справ. № ТМГ-2000/20

Подп. и дата

Инв. № дубл.

Взам. инв. №

Подп. и дата

Инв. № подл.